KT 01: CẤU TẠO LẮP ĐẶT: TRẦN NHÔM CLIP-IN 600X600

CHI TIẾT MẶT CẮT

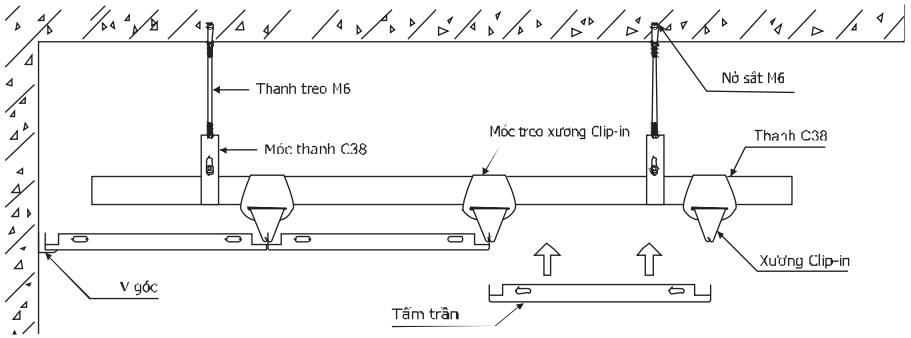

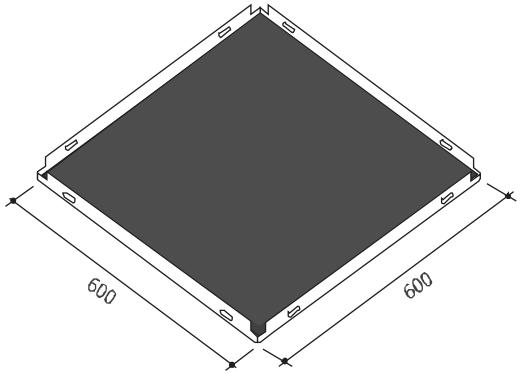

GHI CHÚ VẬT LIỆU:
- Tấm trần được làm từ hợp kim nhôm
- Kích thước tấm: 600x600
- Chiều cao cạnh tấm: 28mm
- Độ dày tấm: 0.6mm, 0.7mm, 0.8mm
- Bề mặt được đục lỗ tiêu âm D=1.8 - 2.3mm
- Mặt trước sơn tĩnh điện màu trắng
- Mặt sau dán một lớp màng tiêu âm màu đen
- Khung xương đồng bộ theo tiêu chuẩn

TAMOPNHOM.VN

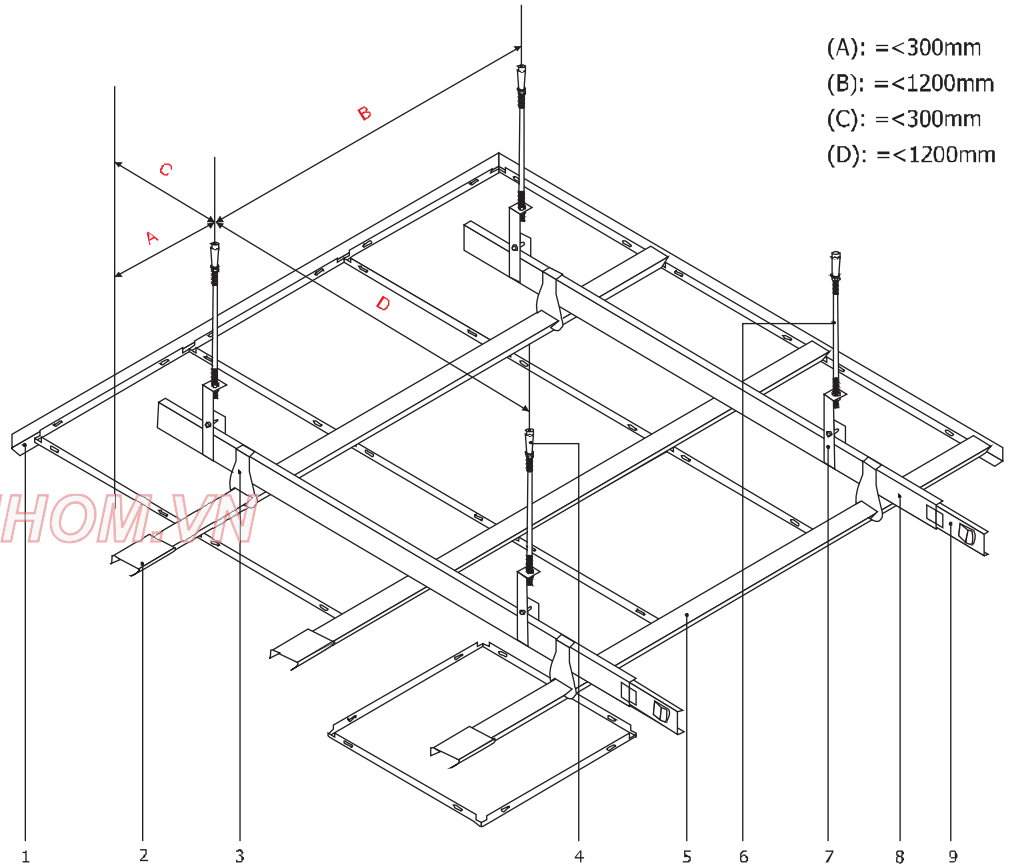

1. Thanh V góc
Được làm từ thép mạ kẽm 23x23mm.
Có tác dụng nẹp bo viền trần

2. Nối xương Clip-in
Có tác dụng nối các thanh xương Clip-in

3. Móc xương Clip-in
Có tác dụng liên kết thanh Clip-in với thanh C38

4. Nở sắt M6
Có tác dụng liên kết Tyren lên trần bê tông

5. Xương Clip-in
Được làm từ thép mạ kẽm
Có tác dụng kẹp giữ các tấm trần

6. Thanh Tyren M6
Có tác dụng treo hệ khung xương và tấm trần

7. Móc thanh C38
Có tác dụng liên kết hệ xương với thanh treo

8. Thanh C38
Có tác dụng giúp làm phẳng hệ khung xương
Giúp cho hệ thống khung xương vững chắc.

9. Nối thanh C38
Có tác dụng nối các thanh C38

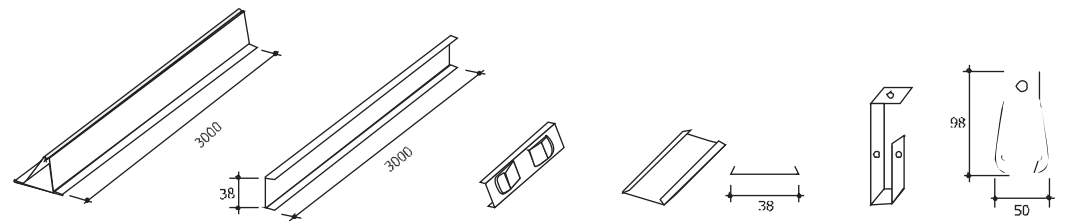

Xương Clip-in | Xương C38 | Nối xương C38 | Nối xương clip-in | Móc C38 | Móc Clip-in

KT 02: CẤU TẠO LẮP ĐẶT: TRẦN NHÔM T-BLACK 600X600

CHI TIẾT MẶT CẮT

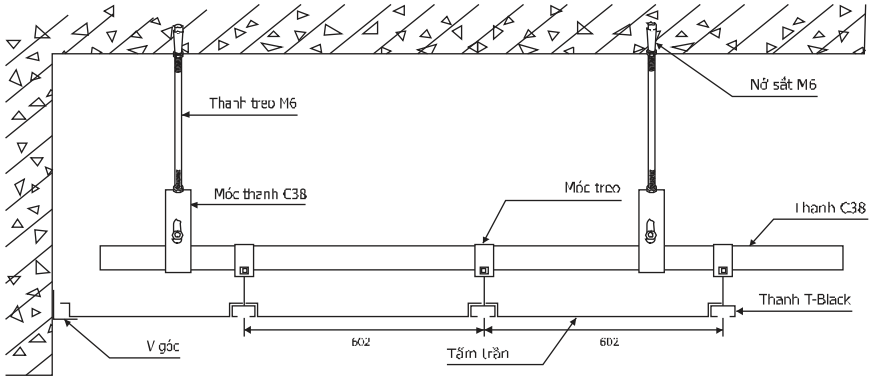

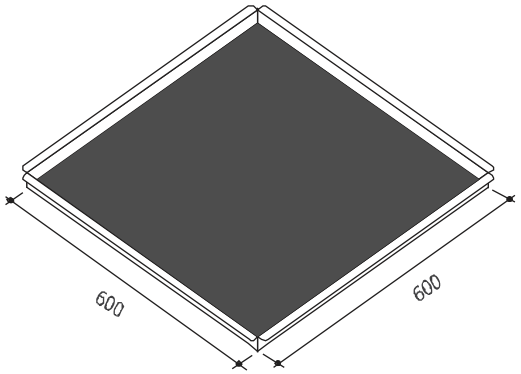

GHI CHÚ VẬT LIỆU:
- Tấm trần được làm từ hợp kim nhôm
- Kích thước tấm: 600x600
- Độ dày tấm: 0.6mm, 0.7mm, 0.8mm
- Bề mặt được đục lỗ tiêu âm D=1.8 - 2.3mm
- Mặt trước sơn tĩnh điện màu trắng
- Mặt sau dán một lớp màng tiêu âm màu đen
- Khung xương đồng bộ theo tiêu chuẩn

TAMHOPNHOM.VN

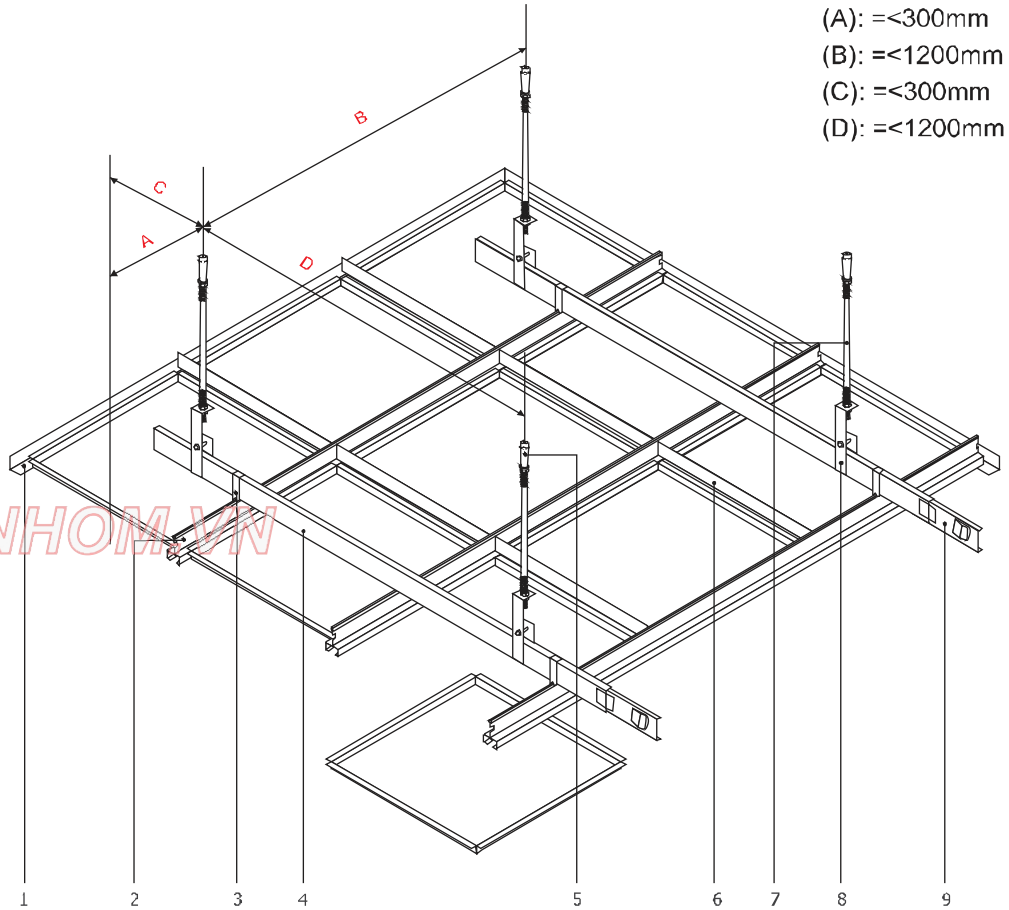

1. Thanh V góc
Được làm từ thép mạ kẽm 23x23mm.
Có tác dụng nẹp bo viền trần

2. Thanh xương chính T-black
Được làm từ hợp kim nhôm
Được liên kết với các thanh xương phụ T-black

3. Móc xương chính
Có tác dụng liên kết thanh xương chính với thanh C38

4. Thanh C38
Có tác dụng làm phẳng hệ khung xương trần
Giúp cho hệ thống khung xương vững chắc.

5. Nở sắt M6
Có tác dụng liên kết Tyren lên trần bê tông

6. Thanh xương phụ T-black
Được liên kết vào thanh chính T-black
Có tác dụng tạo nên hệ khung 600x600

7. Thanh Tyren M6
Có tác dụng treo hệ khung xương

8. Móc thanh C38
Có tác dụng liên kết hệ xương lên thanh treo

9. Nối thanh C38
Có tác dụng nối các thanh C38

10. Nối thanh xương chính
Có tác dụng nối các thanh xương chính

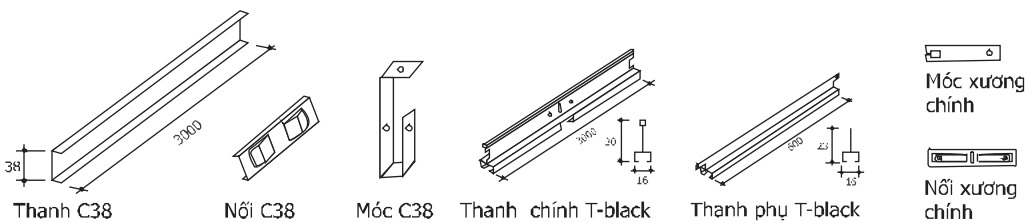

KT 03: CẤU TẠO LẮP ĐẶT: TRẦN NHÔM LAY-IN T-SHAPED 600X600

CHI TIẾT MẶT CẮT

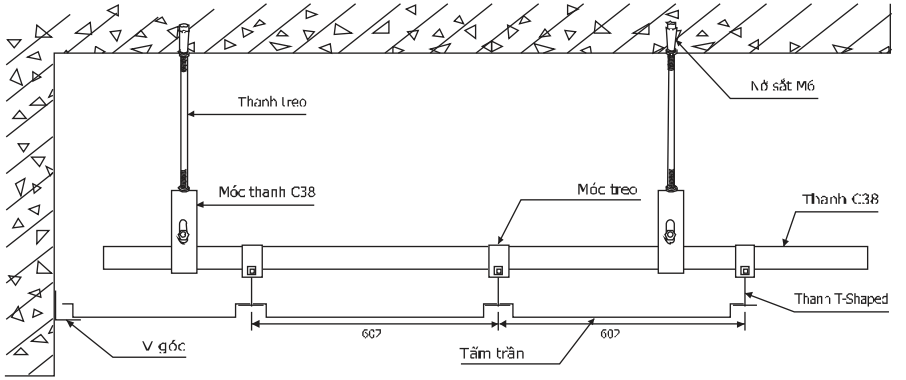

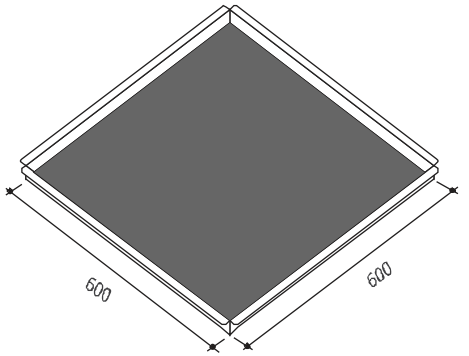

GHI CHÚ VẬT LIỆU:
- Tấm trần được làm từ hợp kim nhôm
- Kích thước tấm: 600x600
- Độ dày tấm: 0.6mm, 0.7mm, 0.8mm
- Bề mặt được đục lỗ tiêu âm D=1.8 - 2.3mm
- Mặt trước sơn tĩnh điện màu trắng
- Mặt sau dán một lớp màng tiêu âm màu đen
- Khung xương đồng bộ theo tiêu chuẩn

TAMOPNHOM.VN

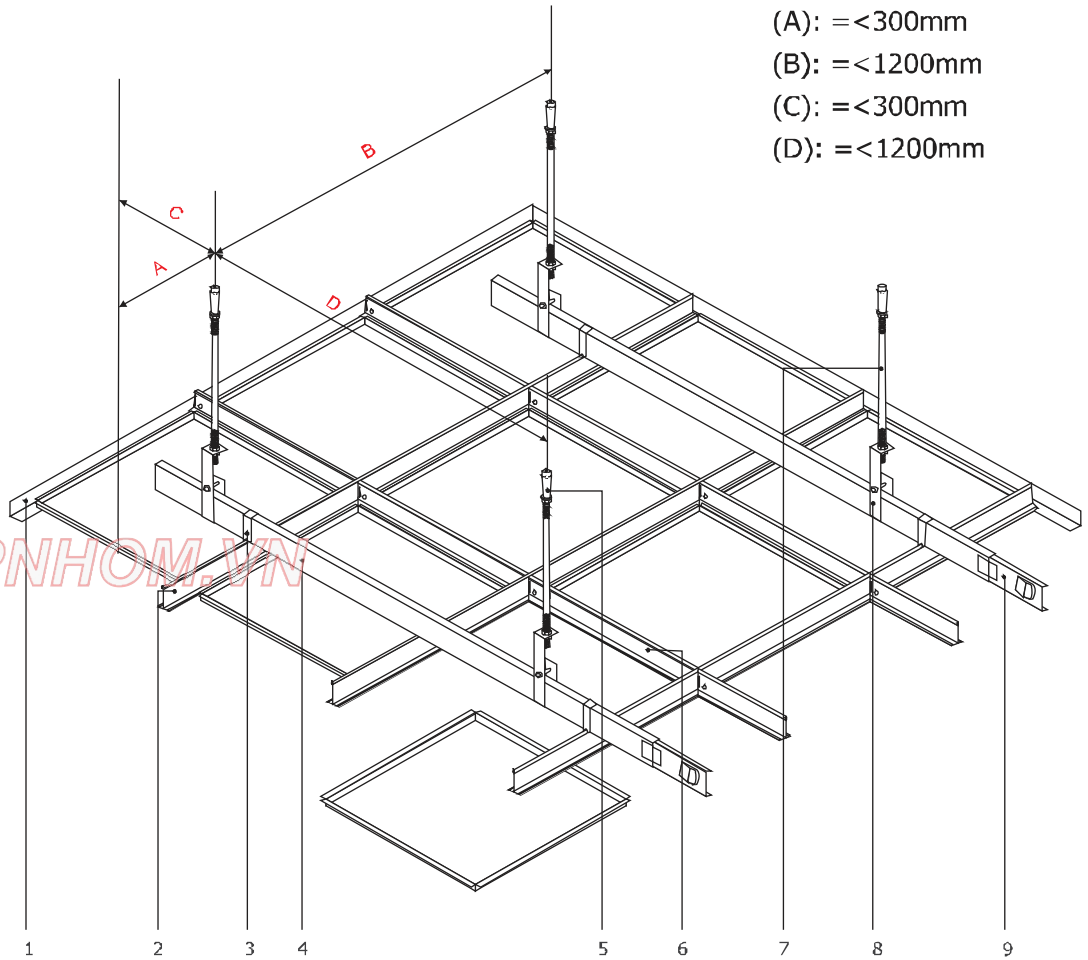

1. Thanh V góc
Được làm từ thép mạ kẽm 23x23mm.
Có tác dụng nẹp bo viền trần trần

2. Thanh T chính
Được làm từ thép mạ kẽm, sơn trắng
Được liên kết với các thanh T phụ

3. Móc xương chính
Có tác dụng liên kết khung xương với thanh C38

4. Thanh C38
Được làm từ thép mạ kẽm, có tác dụng làm phẳng hệ khung xương (Sử dụng khi Tyren treo trần dài quá 2000mm)

5. Nở sắt M6
Có tác dụng liên kết Tyren lên trần bê tông

6. Thanh T phụ
Được liên kết vào thanh T chính
Có tác dụng tạo nên hệ khung 600x600

7. Thanh Tyren M6
Có tác dụng treo hệ khung xương

8. Móc thanh C38
Có tác dụng liên kết hệ xương lên thanh treo

9. Nối thanh C38
Có tác dụng nối các thanh C38

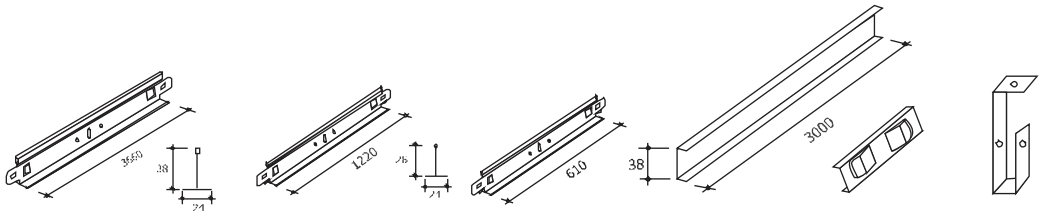

Thanh T chính | Thanh T phụ | Thanh C38 | Nối C38 | Móc C38

KT 04: CẤU TẠO LẮP ĐẶT: TRẦN NHÔM CARO (CELL)

CHI TIẾT CÀI ĐẶT

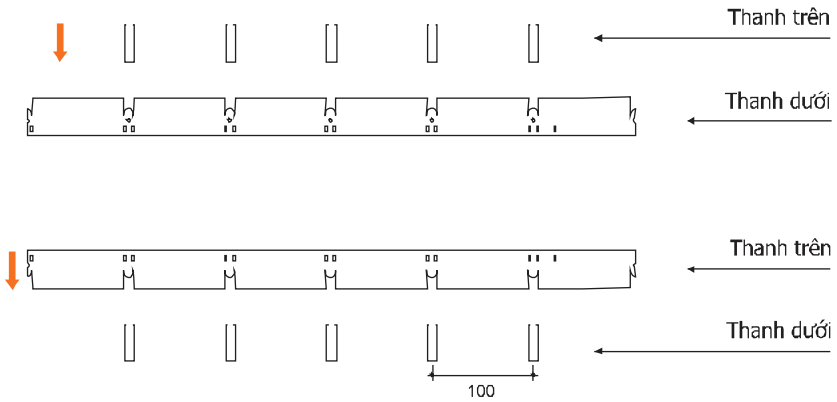

GHI CHÚ VẬT LIỆU:
Thanh trần Cell được làm từ hợp kim nhôm
Kích thước tiêu chuẩn: Chiều dài : 2000mm,
chiều rộng : 10mm, chiều cao : 50mm, chiều dày
: 0.5mm, 0.6mm, bề mặt sơn tĩnh điện mầu trắng
Móc treo đồng bộ theo tiêu chuẩn
Các Module tiêu chuẩn: 50x50 - 100x100 - 150x150 - 200x200

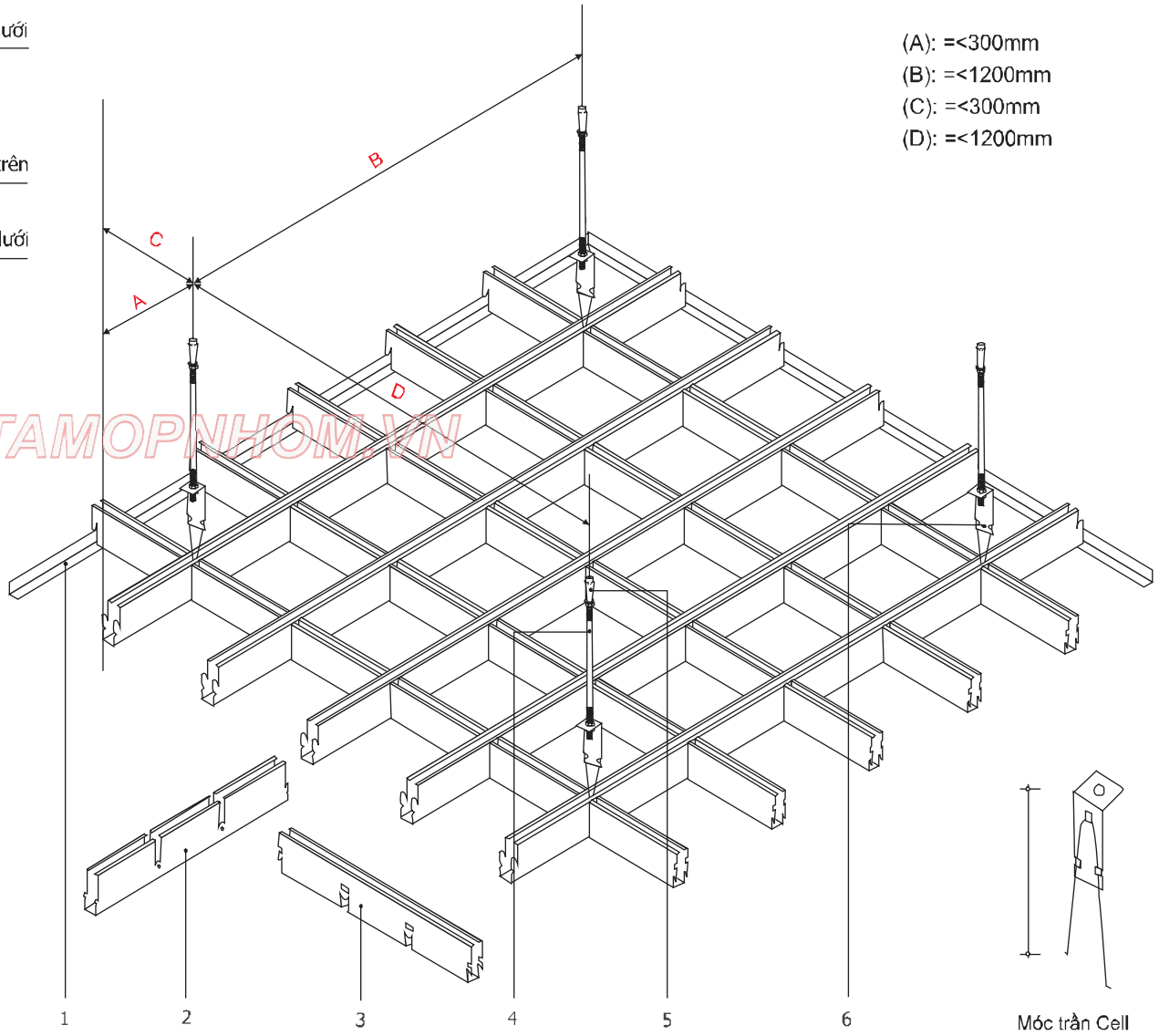

TAMOPNHOM.VN

1. Thanh V góc
Được làm từ thép mạ kẽm 23x23mm.
Có tác dụng nẹp bo viền trần

2-3. Thanh trần CELL
Các thanh trần được đan vào nhau tạo thành ô caro
(50x50 - 100x100 - 150x150 - 200x200)

4. Thanh Tyren M6
Có tác dụng treo toàn bộ hệ trần Cell 100x100

5. Nở sắt M6
Có tác dụng liên kết Tyren lên trần bê tông

6. Móc treo
Có tác dụng liên kết hệ trần Cell 100x100 với thanh treo

KT 05: CẤU TẠO LẮP ĐẶT: TRẦN NHÔM C-SHAPED

CHI TIẾT MẶT CẮT

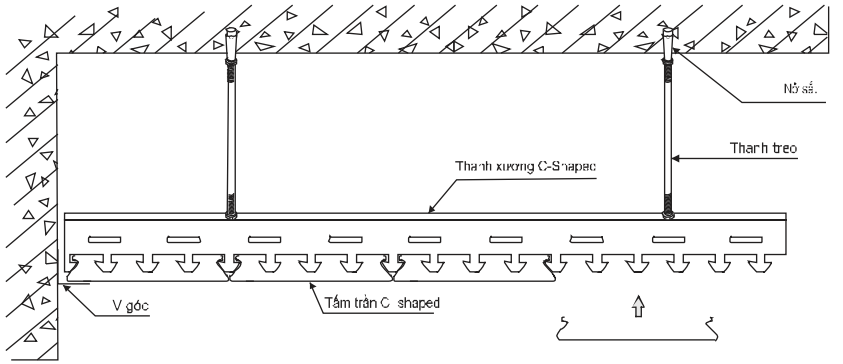

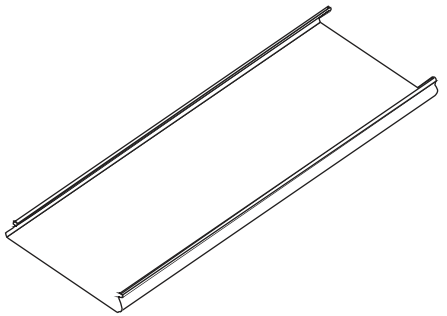

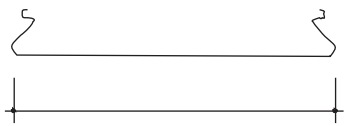

GHI CHÚ VẬT LIỆU:
- Tấm trần được làm từ hợp kim nhôm
- Kích thước tấm: Rộng 100mm - 150mm -200mm
- Độ dày tấm: 0.6mm, 0.7mm
- Chiều dài tối đa 6000mm
- Bề mặt tấm được sơn gia nhiệt màu trắng
- Khung xương đồng bộ theo tiêu chuẩn

TAMOPNHOM.VN

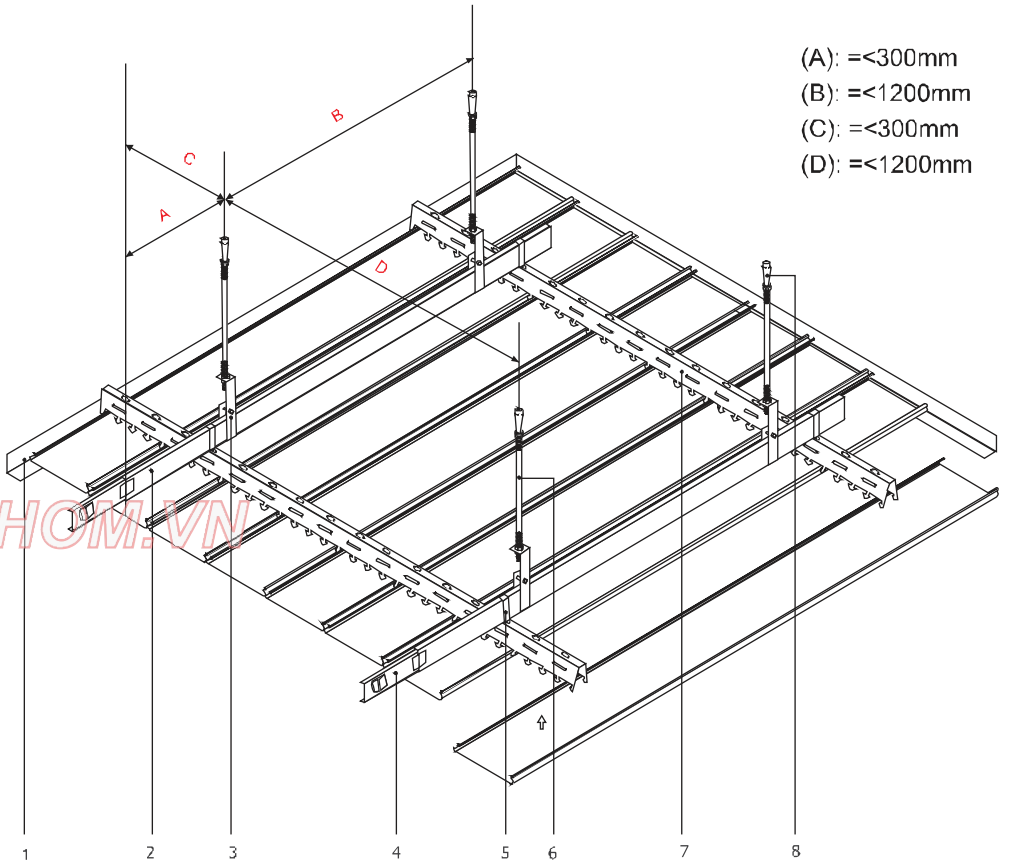

1. Thanh V góc
Được làm từ thép mạ kẽm 23x23mm.
Có tác dụng nẹp bo viền trần

2. Thanh C38
Có tác dụng làm phẳng hệ khung xương
(Sử dụng khi Tyren treo trần dài quá 2000mm)

3. Móc thanh C38
Có tác dụng liên kết hệ xương lên thanh treo

4. Nối thanh C38
Có tác dụng nối các thanh C38

5. Móc xương trần C-Shaped
Có tác dụng liên kết các thanh xương trần C-Shaped vào thanh C38

6. Thanh Tyren M6
Có tác dụng treo hệ khung xương

7. Xương trần C-Shaped
Được làm từ thép mạ kẽm, dài 3000mm

8. Nở sắt M6
Có tác dụng liên kết Tyren lên trần bê tông

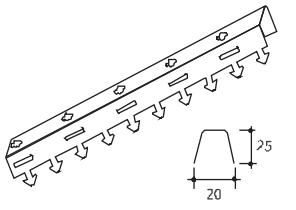

Xương trần C-Shaped

Móc xương trần C

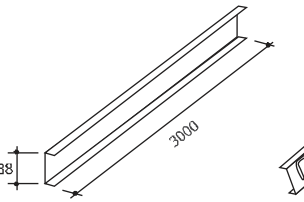

Thanh C38

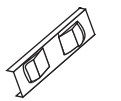
Nối C38

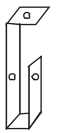
Móc C38

KT 06: CẤU TẠO LẮP ĐẶT: TRẦN NHÔM 300C-SHAPED

1. Nối thanh C38
Có tác dụng nối các thanh C38
2. Móc xương trần 300C-Shaped
Có tác dụng liên kết các thanh xương trần 300C-Shaped với thanh C38
3. Xương trần 300C-Shaped
Được làm từ thép mạ kẽm, dài 3000mm
Rộng 35mm, cao 50mm
4. Thanh Tyren M6
Có tác dụng treo hệ khung xương
5. Nở sắt M6
Có tác dụng liên kết Tyren lên trần bê tông
6. Thanh C38
Có tác dụng làm phẳng hệ khung xương
(Sử dụng khi Tyren treo trần dài quá 2000mm)
7. Móc thanh C38
Có tác dụng liên kết hệ xương lên thanh treo
8. Thanh V góc
Được làm từ thép mạ kẽm 23x23mm.
Có tác dụng nẹp bo viền trần

GHI CHÚ VẬT LIỆU:
- Tấm trần được làm từ hợp kim nhôm
- Kích thước tấm: Rộng 300mm
- Độ dày tấm: 0.8mm, 0.9mm, 10mm
- Chiều dài tối đa 6000mm
- Bề mặt tấm sơn gia nhiệt màu trắng
- Khung xương thép đồng bộ theo tiêu chuẩn

(A): =<300mm
(B): =<1200mm
(C): =<300mm
(D): =<1200mm

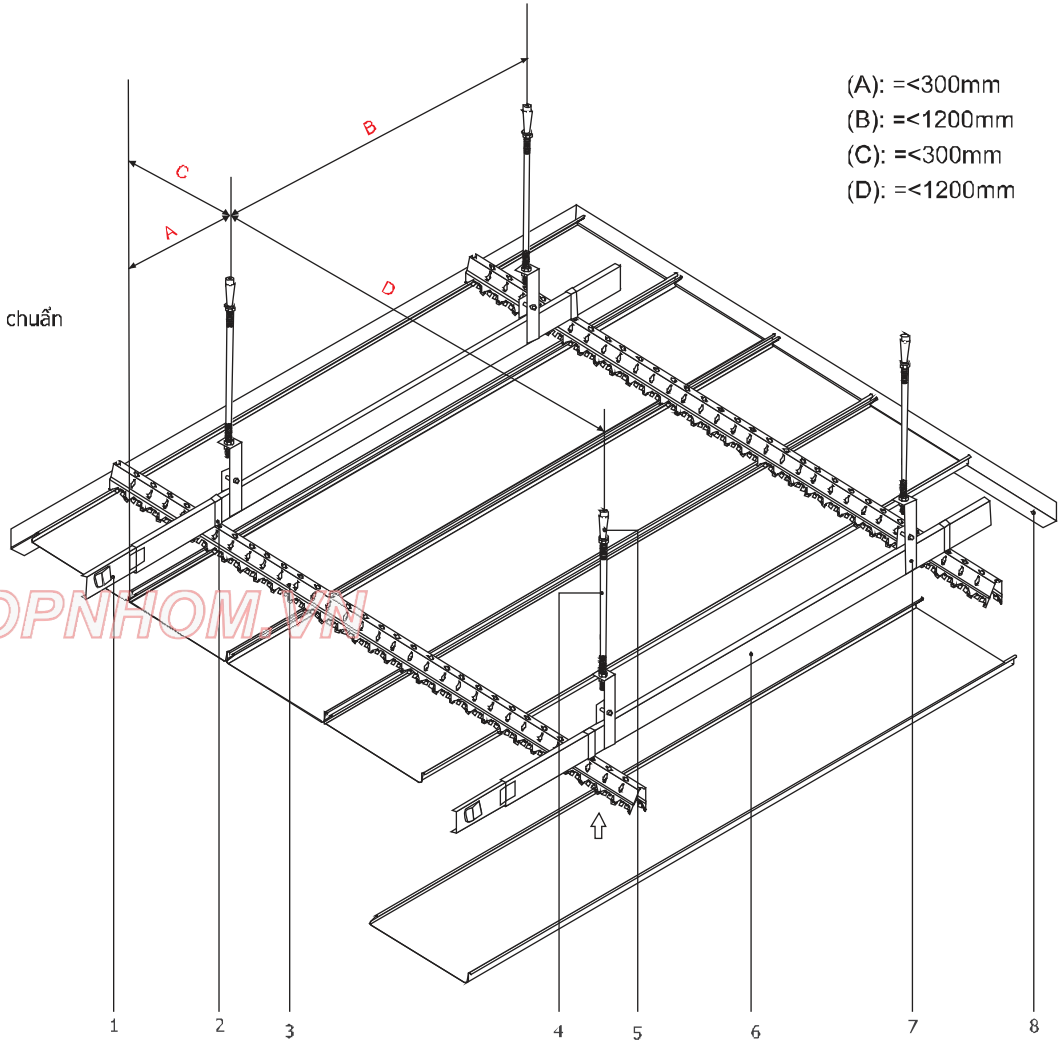

TAMOPNHOM.VN

CHI TIẾT MẶT CẮT

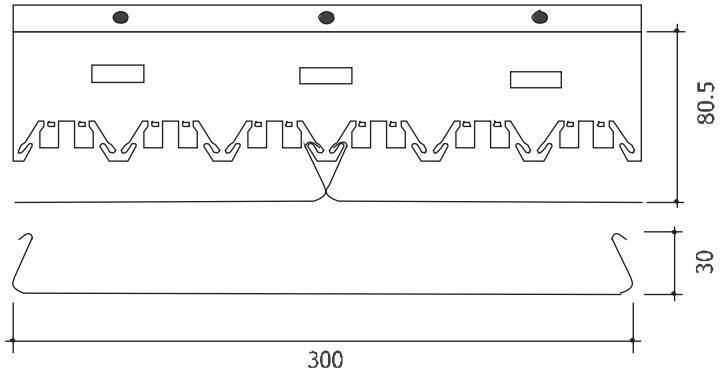

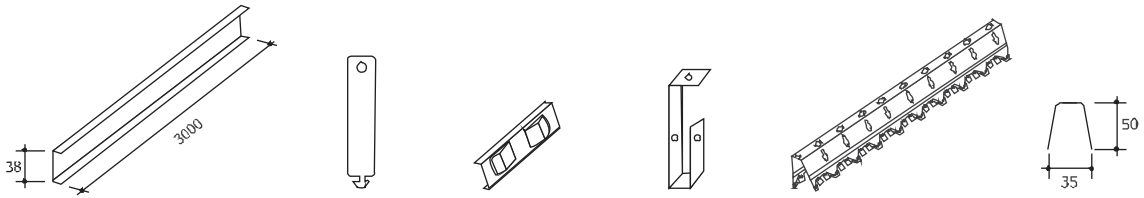

Thanh C38 | Móc xương 300C | Nối C38 | Móc C38 | Xương trần 300C-Shaped

KT 07: CẤU TẠO LẮP ĐẶT: TRẦN NHÔM B-SHAPED

CHI TIẾT MẶT CẮT

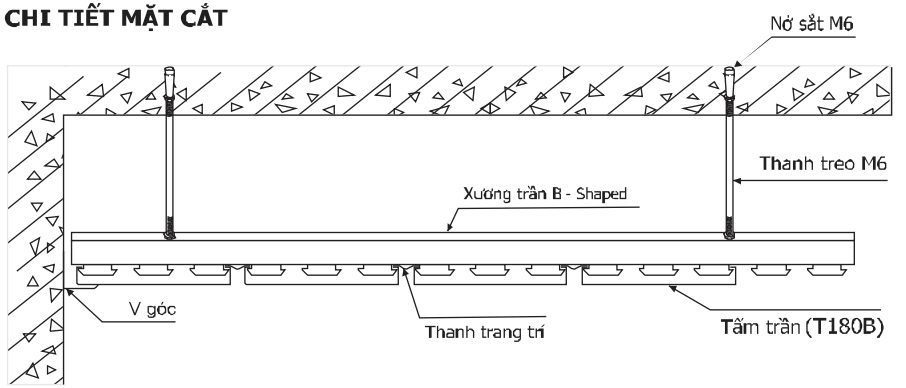

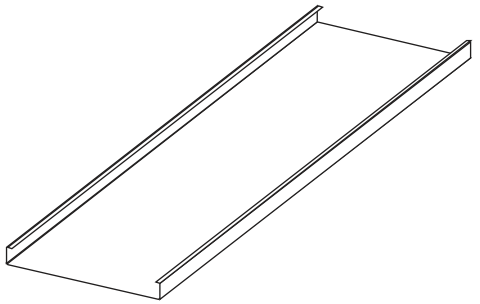

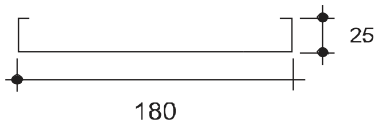

GHI CHÚ VẬT LIỆU:
- Tấm trần được làm từ hợp kim nhôm
- Kích thước tấm: Rộng 180mm
- Độ dày tấm: 0.6mm, 0.7mm, 0.8mm
- Chiều dài tối đa 6000mm
- Bề mặt tấm sơn gia nhiệt màu trắng
- Khung xương thép đồng bộ theo tiêu chuẩn

TAMOPNHOM.VN

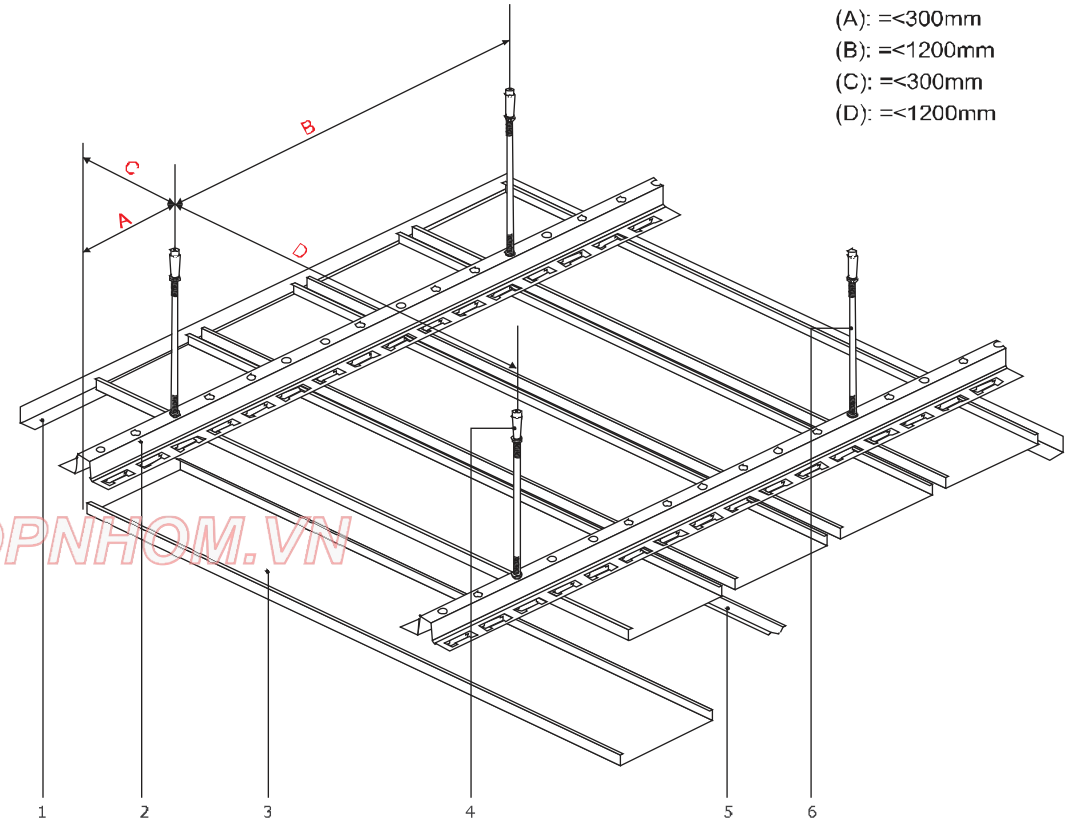

1.Thanh V góc
Được làm từ thép mạ kẽm 23x23mm.
Có tác dụng nẹp bo viền trần

2. Xương trần B-Shaped
Được làm từ thép mạ kẽm, dài 3000mm

3. Tấm trần B-SHAPED (T180B)
Được làm từ nhôm hợp kim
Dài: 6000mm, rộng: 180mm, dày: 0.6mm
Bề mặt phủ sơn gia nhiệt màu trắng

4. Nở sắt M6
Có tác dụng liên kết Tyren lên trần bê tông

5.Thanh trang trí
Được làm từ nhôm hợp kim
Dài: 6000mm, rộng: 30mm, dày: 0.5mm
Bề mặt sơn phủ màu ghi tạo điểm nhấn cho trần hệ thống trần

6. Thanh Tyren M6
Có tác dụng treo hệ khung xương

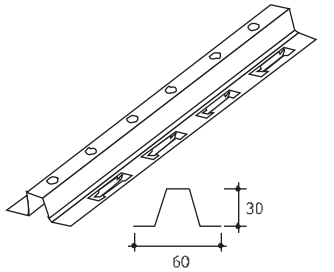

Thanh xương B-Shaped

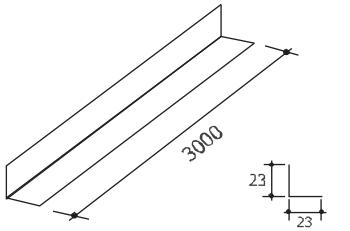

Thanh V-góc

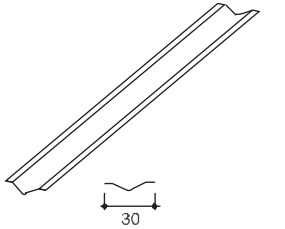

Thanh trang trí

KT 08: CẤU TẠO LẮP ĐẶT: TRẦN NHÔM H-SHAPED

CHI TIẾT MẶT CẮT

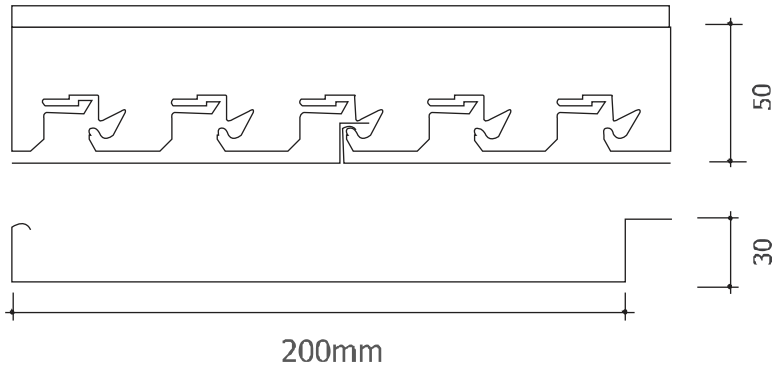

GHI CHÚ VẬT LIỆU:
- Tấm trần được làm từ hợp kim nhôm
- Kích thước tấm: Rộng 200mm
- Độ dày tấm: 0.6mm, 0.7mm, 0.8mm
- Chiều dài tối đa 6000mm
- Bề mặt tấm sơn gia nhiệt màu trắng
- Khung xương thép đồng bộ theo tiêu chuẩn

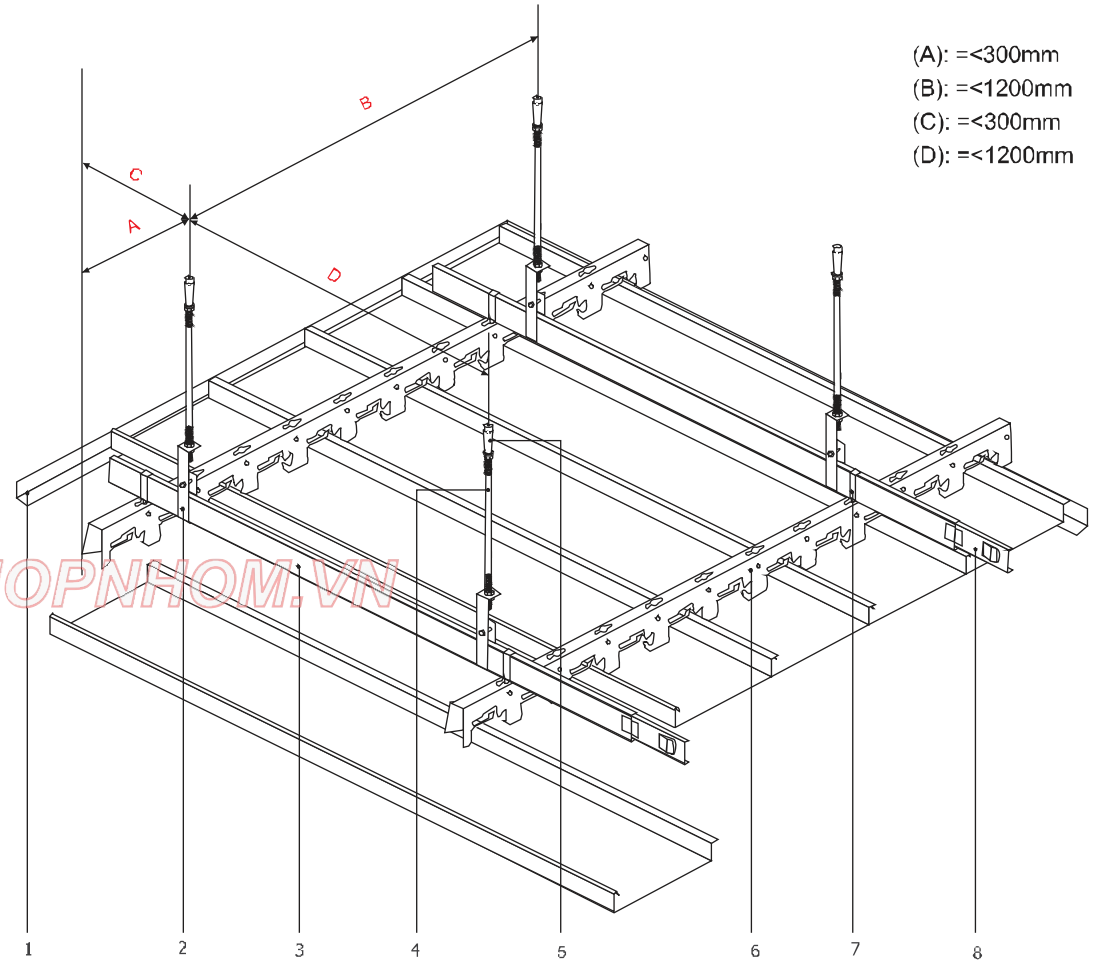

TAMOPNHOM.VN

1. Thanh V góc
Được làm từ thép mạ kẽm 23x23mm.
Có tác dụng nẹp bo viền trần

2. Móc thanh C38
Có tác dụng liên kết hệ xương lên thanh treo

3. Thanh C38
Có tác dụng làm phẳng hệ khung xương
(Sử dụng khi Tyren treo trần dài quá 2000mm)

4. Thanh Tyren M6
Có tác dụng treo hệ khung xương

5. Nở sắt M6
Có tác dụng liên kết Tyren lên trần bê tông

6. Xương trần H-Shaped
Được làm từ thép mạ kẽm, dài 3000mm

6. Móc treo
Có tác dụng liên kết các thanh xương trần H-Shaped vào thanh C38

8. Nối thanh C38
Có tác dụng nối các thanh C38

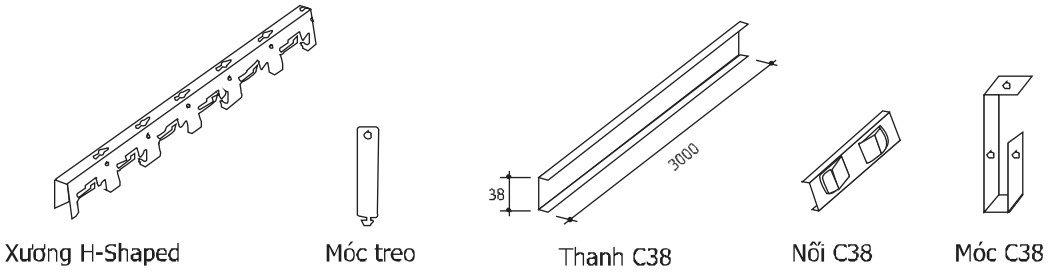

KT 09: CẤU TẠO LẮP ĐẶT: TRẦN NHÔM G-SHAPED

CHI TIẾT MẶT CẮT

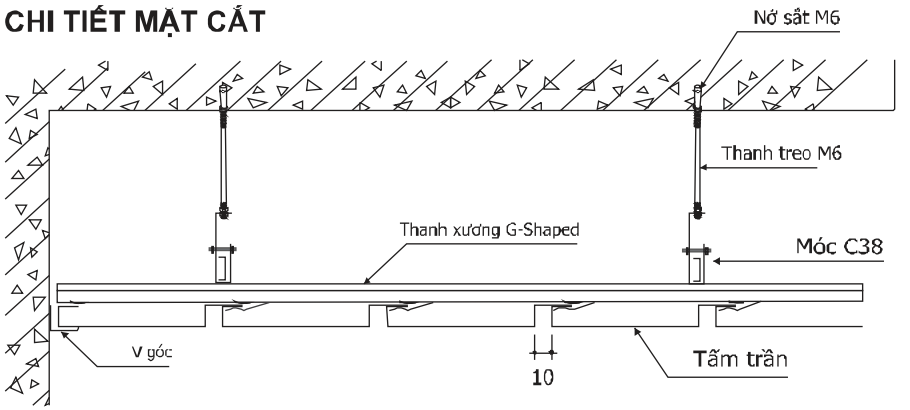

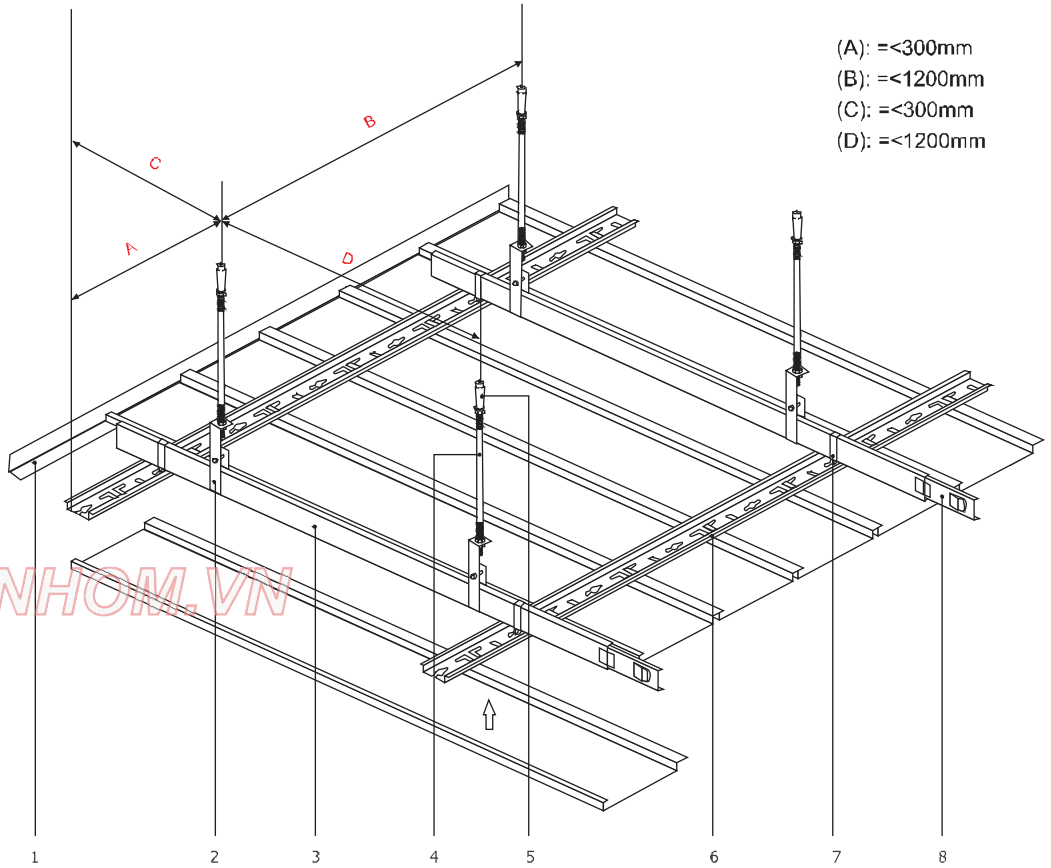

GHI CHÚ VẬT LIỆU:
- Tấm trần được làm từ hợp kim nhôm
- Kích thước tấm: Rộng 200mm
- Độ dày tấm: 0.6mm, 0.7mm, 0.8mm
- Chiều dài tối đa 6000mm
- Bề mặt tấm sơn gia nhiệt màu trắng
- Khung xương thép đồng bộ theo tiêu chuẩn

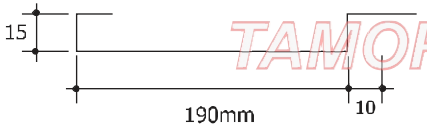

TAMOPNHOM.VN

1. Thanh V góc
Được làm từ thép mạ kẽm 23x23mm.
Có tác dụng nẹp bo viền trần

2. Móc thanh C38
Có tác dụng liên kết hệ xương lên thanh treo

3. Thanh C38
Có tác dụng làm phẳng hệ khung xương

4. Thanh Tyren M6
Có tác dụng treo hệ khung xương

5. Nở sắt M6
Có tác dụng liên kết Tyren lên trần bê tông

6. Xương trần G-Shaped
Được làm từ thép mạ kẽm, dài 3000mm

6. Móc treo
Có tác dụng liên kết các thanh xương trần G-Shaped vào thanh C38

8. Nối thanh C38
Có tác dụng nối các thanh C38

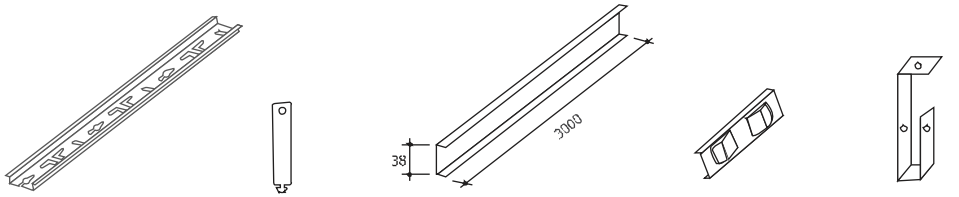

Xương G-Shaped | Móc treo | Thanh C38 | Nối C38 | Móc C38

KT 10: CẤU TẠO LẮP ĐẶT: TRẦN NHÔM U-SHAPED

CHI TIẾT MẶT CẮT

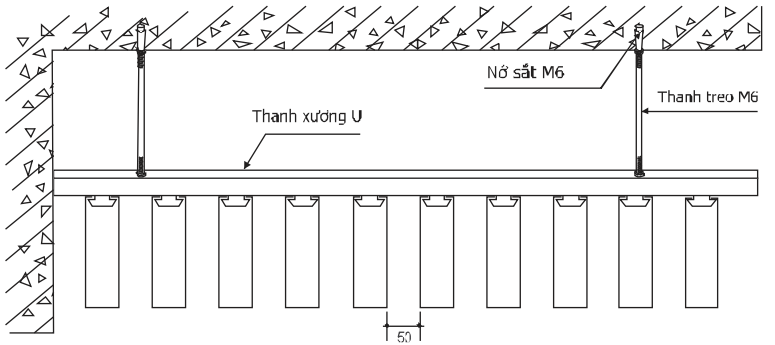

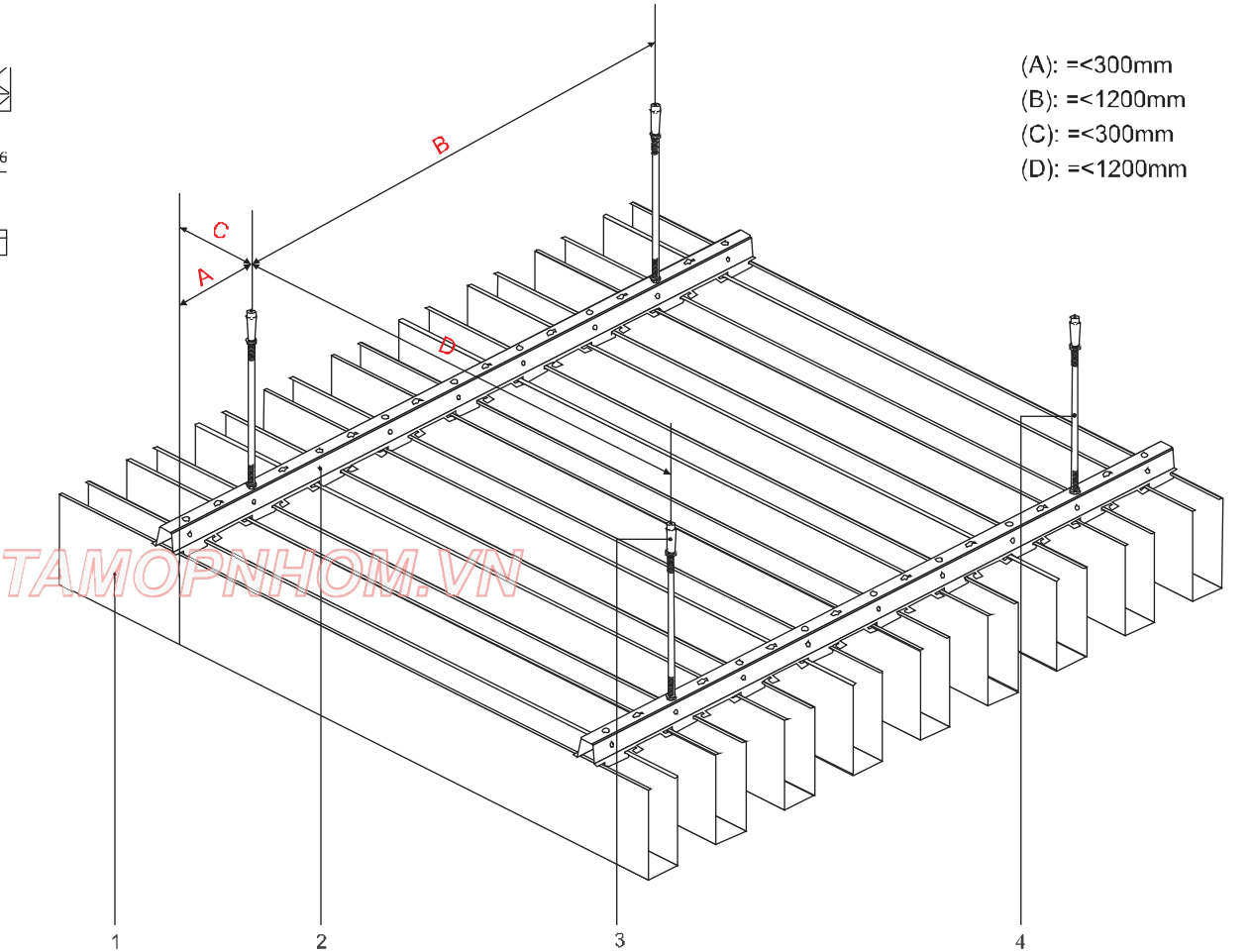

TAMOPNHOM.VN

GHI CHÚ VẬT LIỆU:

1. Thanh trần được làm từ hợp kim nhôm
- Kích thước tiêu chuẩn:
- Chiều rộng: 30mm
- Chiều cao: 60mm - 80mm - 100mm
- Độ dày tấm: 0.6mm, 0.8mm
- Chiều dài tối đa 6000mm
- Bề mặt tấm sơn gia nhiệt màu trắng
- Khung xương thép đồng bộ theo tiêu chuẩn

2. Thanh xương U-SHAPED
Được làm từ thép mạ kẽm, dài 3000mm

3. Thanh Tyren M6
Có tác dụng treo hệ khung xương

4. Nở sắt M6
Có tác dụng liên kết Tyren lên trần bê tông

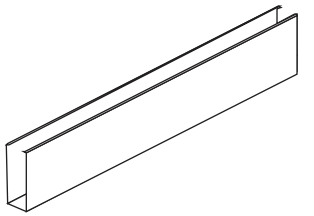

Thanh trần U-shaped

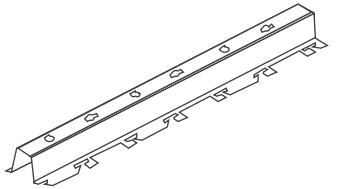

Xương U-shaped

Nở sắt

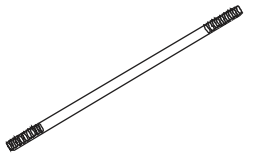

Tyren M6

KT 11: CẤU TẠO LẮP ĐẶT: TRẦN NHÔM ROUND TUBE

CHI TIẾT MẶT CẮT

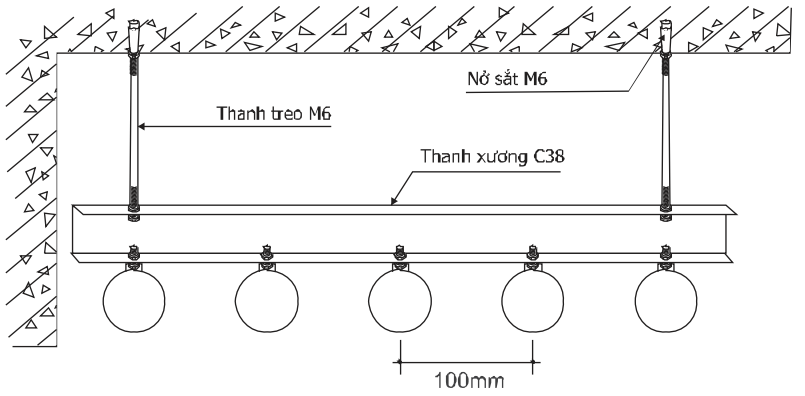

(A): =<300mm
(B): =<1200mm
(C): =<300mm
(D): =<1200mm

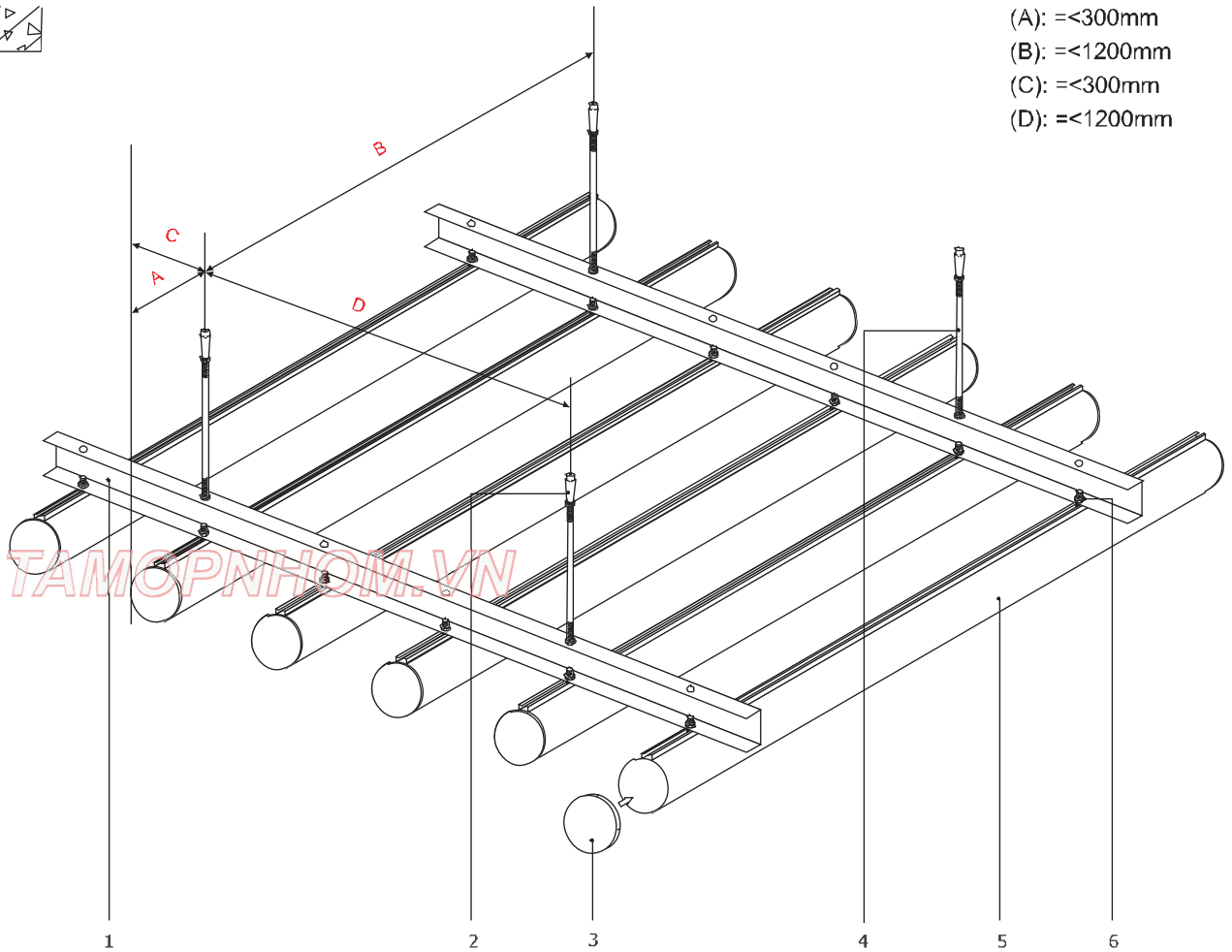

TAMOPNHOM.VN

GHI CHÚ VẬT LIỆU:

Thanh trần được làm từ hợp kim nhôm
- Kích thước tiêu chuẩn:
- Đường kính: 50mm
- Độ dày: 0.8mm, 1.0mm, 1.2mm
- Chiều dài tối đa 6000mm
- Bề mặt thanh trần sơn tĩnh điện màu trắng
- Khung xương thép và phụ kiện đồng bộ theo tiêu chuẩn

1. Thanh xương
Được làm từ thép mạ kẽm, dài 300mm
2. Nở sắt M6
Có tác dụng liên kết Tyren lên trần bê tông
3. Nắp thanh trần Round tube
Có tác dụng bịt các đầu của thanh trần
4. Thanh Tyren M6
Có tác dụng treo hệ khung xương
5. Thanh trần ROUND TUBE
6. Bulông
Có tác dụng liên kết các thanh trần
với thanh xương C38

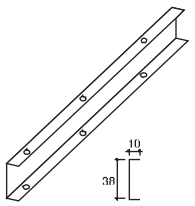

Thanh C38

Bulông

Nở sắt

Tyren M6

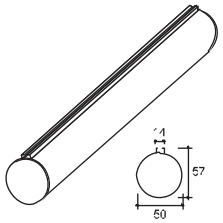

Thanh trần (ATU50)

KT 12: CẤU TẠO LẮP ĐẶT: TRẦN NHÔM V100-SCREEN

CHI TIẾT MẶT CẮT

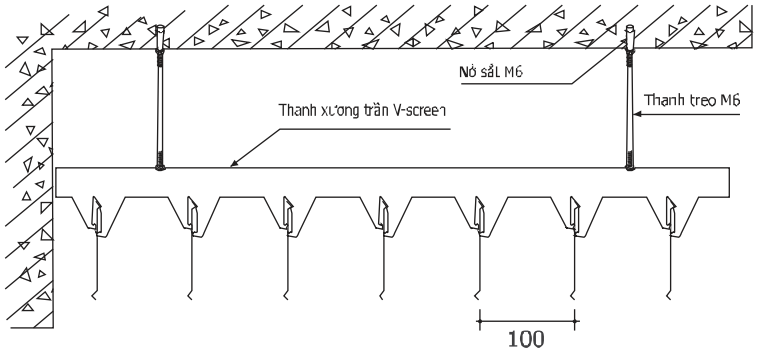

(A): =<300mm
(B): =<1200mm
(C): =<300mm
(D): =<1200mm

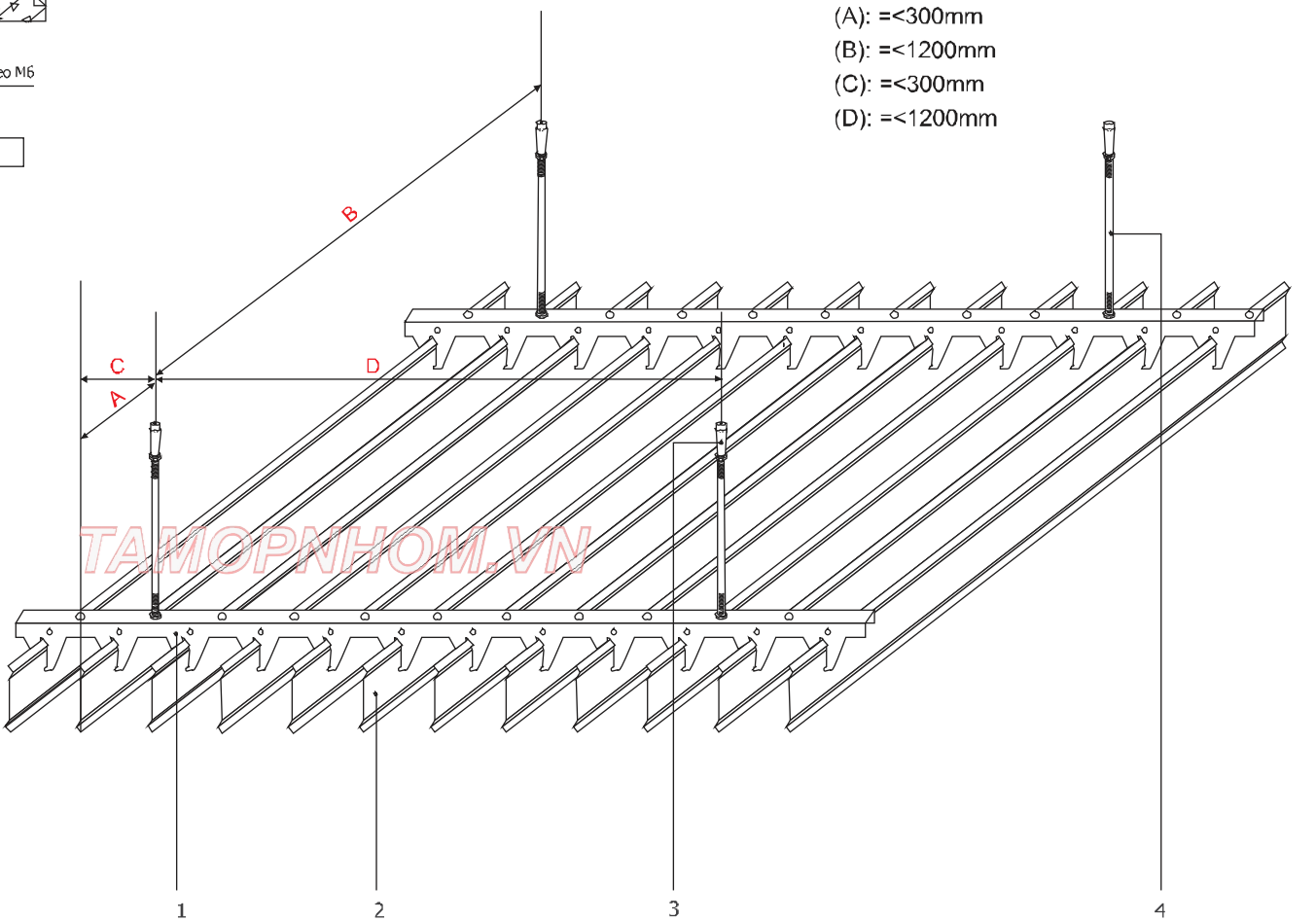

TAMOPNHOM.VN

GHI CHÚ VẬT LIỆU:

Thanh trần được làm từ hợp kim nhôm
- Kích thước tiêu chuẩn:
- Chiều rộng: 100mm
- Độ dày: 0.6mm, 0.7mm, 0.8mm
- Chiều dài tối đa 6000mm
- Bề mặt thanh trần sơn gia nhiệt màu trắng
- Khung xương thép và phụ kiện đồng bộ theo tiêu chuẩn

1. Thanh xương (V-SCREEN)
Được làm từ thép mạ kẽm, dài 300mm

2. Thanh trần V100

3. Nở sắt M6
Có tác dụng liên kết Tyren lên trần bê tông

4. Thanh Tyren M6
Có tác dụng treo hệ khung xương

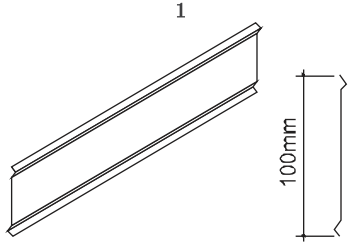

Thanh trần V100

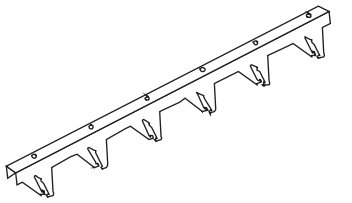

Thanh xương

Nở sắt

Tyren M6

KT 13: CẤU TẠO LẮP ĐẶT: TRẦN NHÔM 85C-SHAPED

CHI TIẾT MẶT CẮT

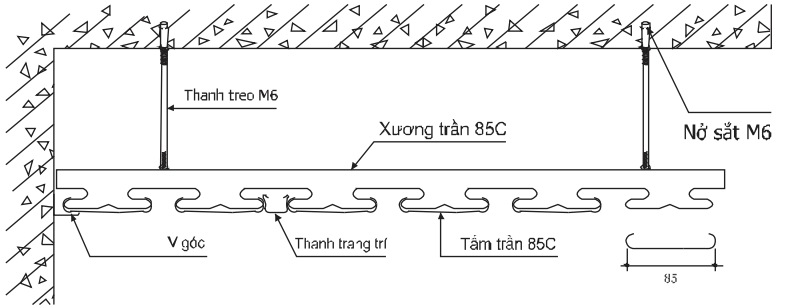

GHI CHÚ VẬT LIỆU:

Tấm trần được làm từ hợp kim nhôm

- Kích thước tiêu chuẩn:
- Chiều rộng: 85mm
- Độ dày: 0.6mm, 0.7mm, 0.8mm
- Chiều dài tối đa 6000mm
- Bề mặt tấm sơn gia nhiệt màu trắng
- Khung xương thép và phụ kiện đồng bộ theo tiêu chuẩn

1. Thanh V góc
Được làm từ thép mạ kẽm 23x23mm.
Có tác dụng nẹp bo viền trần
2. Thanh xương
Được làm từ thép mạ kẽm, dài 3000m
3. Móc thanh C38
Có tác dụng liên kết hệ xương lên thanh treo
4. Thanh C38
Có tác dụng làm phẳng hệ khung xương
(Sử dụng khi Tyren treo trần dài quá 2000mm)
5. Nở sắt M6
Có tác dụng liên kết Tyren lên trần bê tông
6. Móc treo
Có tác dụng liên kết các
thanh xương vào thanh C38
7. Thanh Tyren M6
Có tác dụng treo hệ khung xương
8. Nối thanh C38
Có tác dụng nối các thanh C38

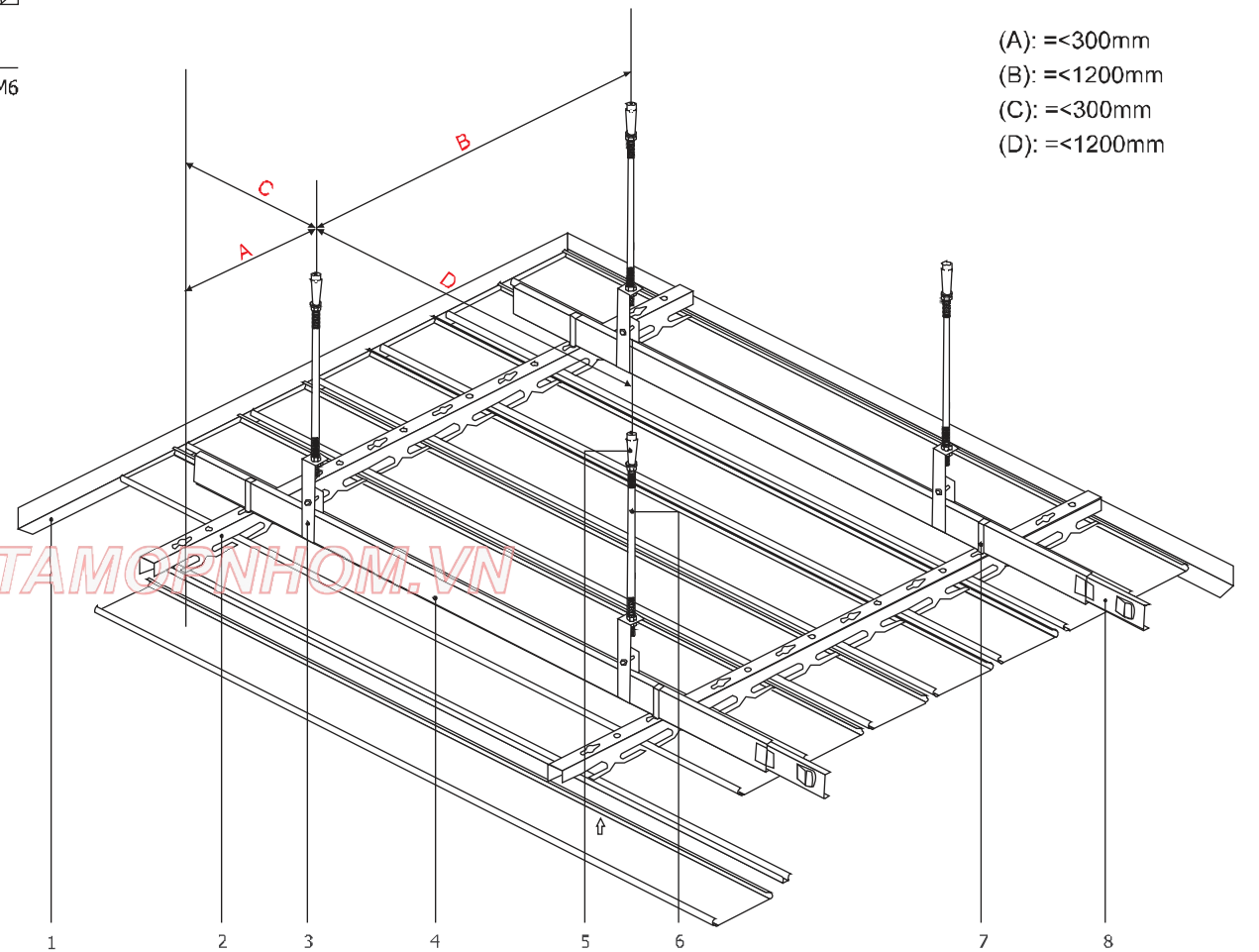

TAMOPNHOM.VN

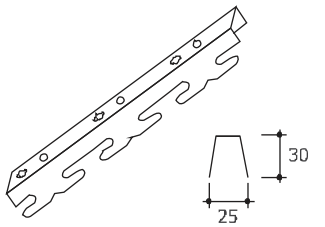

Thanh xương 85C

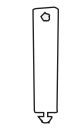

Móc treo

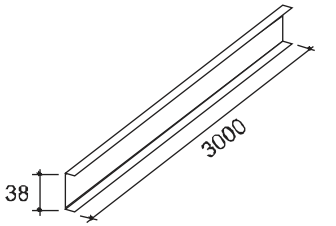

Thanh C38

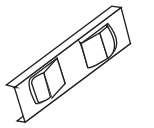

Nối C38

Móc C38

KT 14: CẤU TẠO LẮP ĐẶT: TRẦN SỢI KHOÁNG

CHI TIẾT THẢ TẤM CẠNH VUÔNG

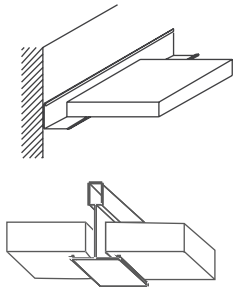

SMA03

CHI TIẾT THẢ TẤM CẠNH GỜ

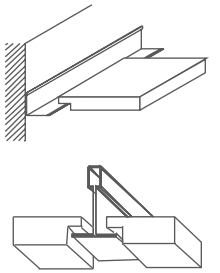

TMA03

(A): =<300mm
(B): =<1200mm
(C): =<300mm
(D): =<1200mm

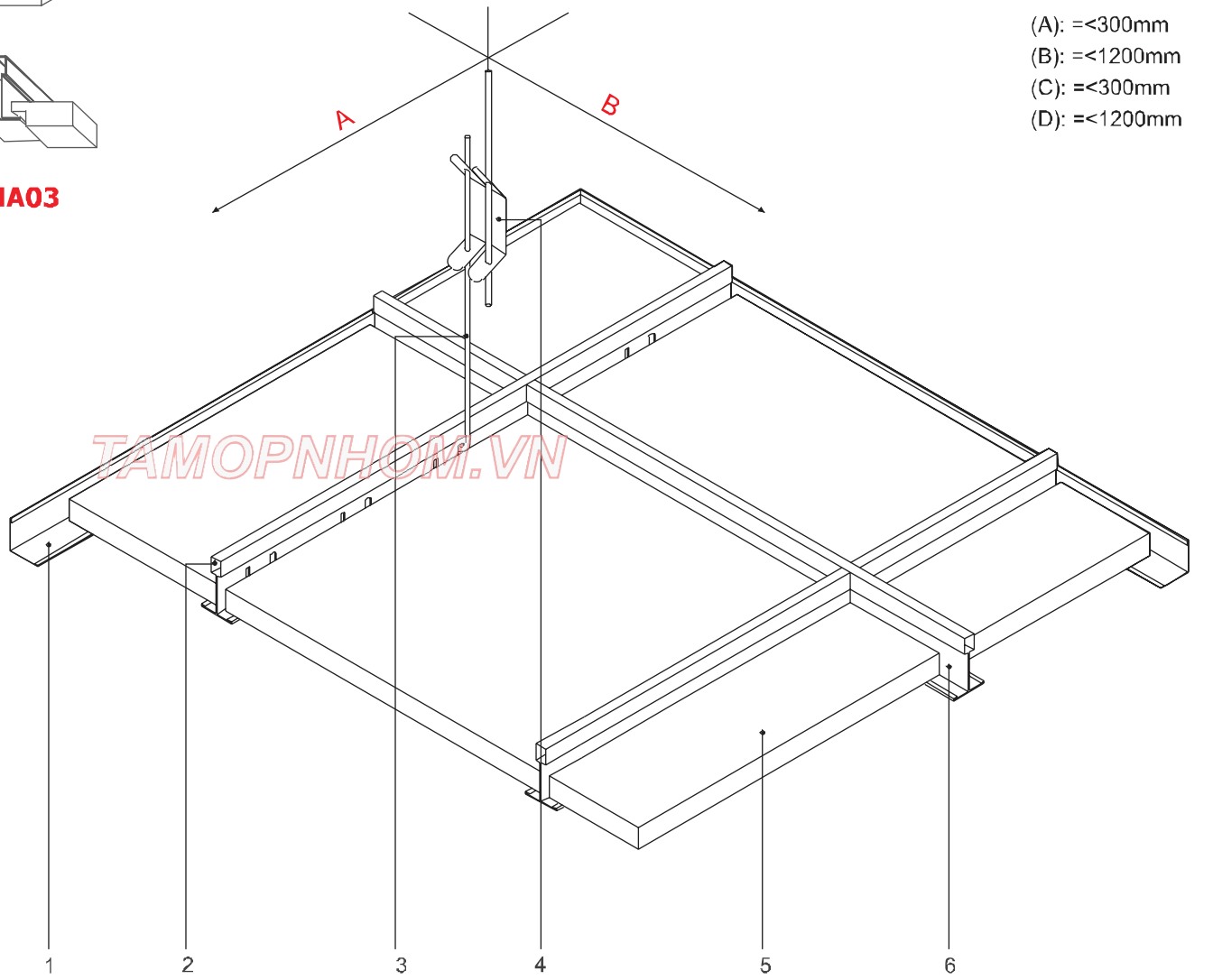

TAMOPNHOM.VN

1. Thanh V góc
Được làm từ thép mạ kẽm 23x23mm.
Có tác dụng nẹp bo viền trần

2. Thanh xương T chính
Được làm từ thép mạ kẽm, bề mặt sơn trắng
Bản rộng 24mm, cao 38mm
Liên kết với các thanh xương T phụ

3. Thanh treo
Được làm từ thép mạ kẽm D=4mm
Có tác dụng treo hệ khung xương

4. Tăng đơ
Được làm bằng thép không rỉ
Có tác dụng cân chỉnh mặt phẳng hệ thống khung trần

5. Tấm sợi khoáng
Kích thước tiêu chuẩn 600x600x15mm
Tấm trần được thả lên hệ khung xương T-Shaped

6. Thanh xương T phụ
Được làm từ thép mạ kẽm, bề mặt sơn trắng
Bản rộng 24mm, cao 28mm
Liên kết với thanh T chính
tạo thành hệ khung 600x600 dùng để đỡ tấm trần

KT 15: CẤU TẠO LẮP ĐẶT: HỆ CHẮN NẮNG 85C

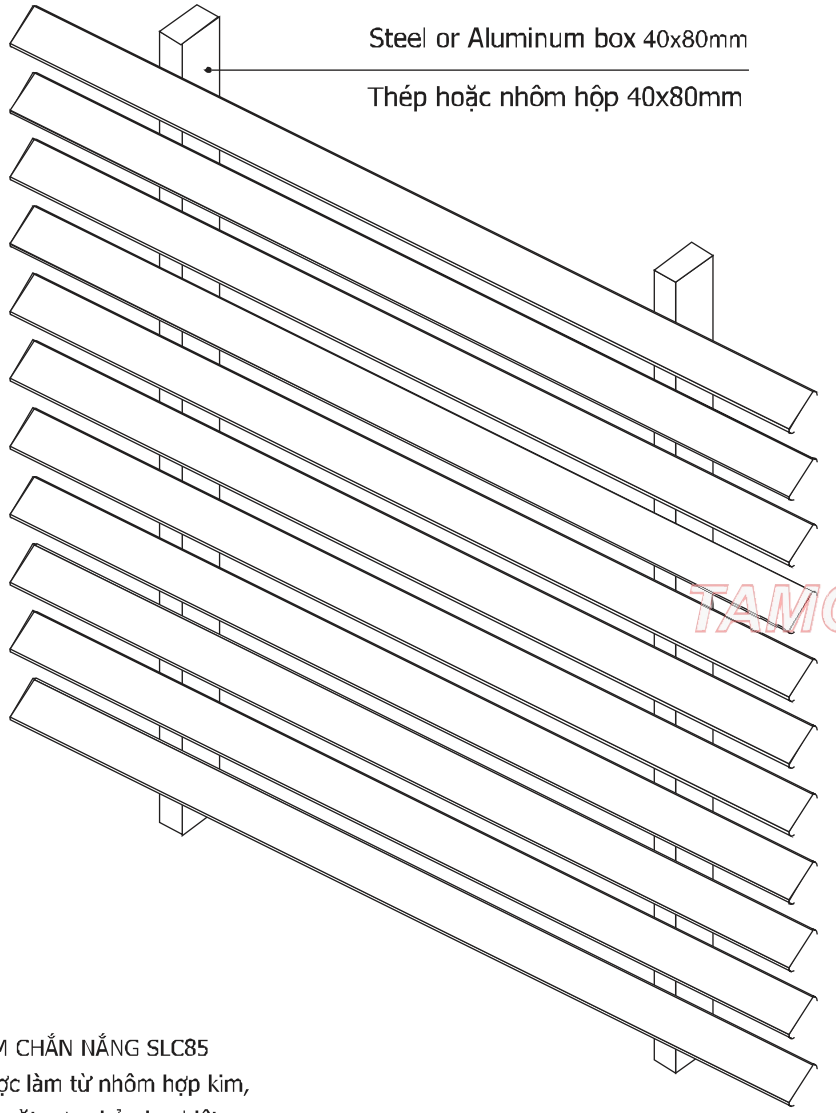

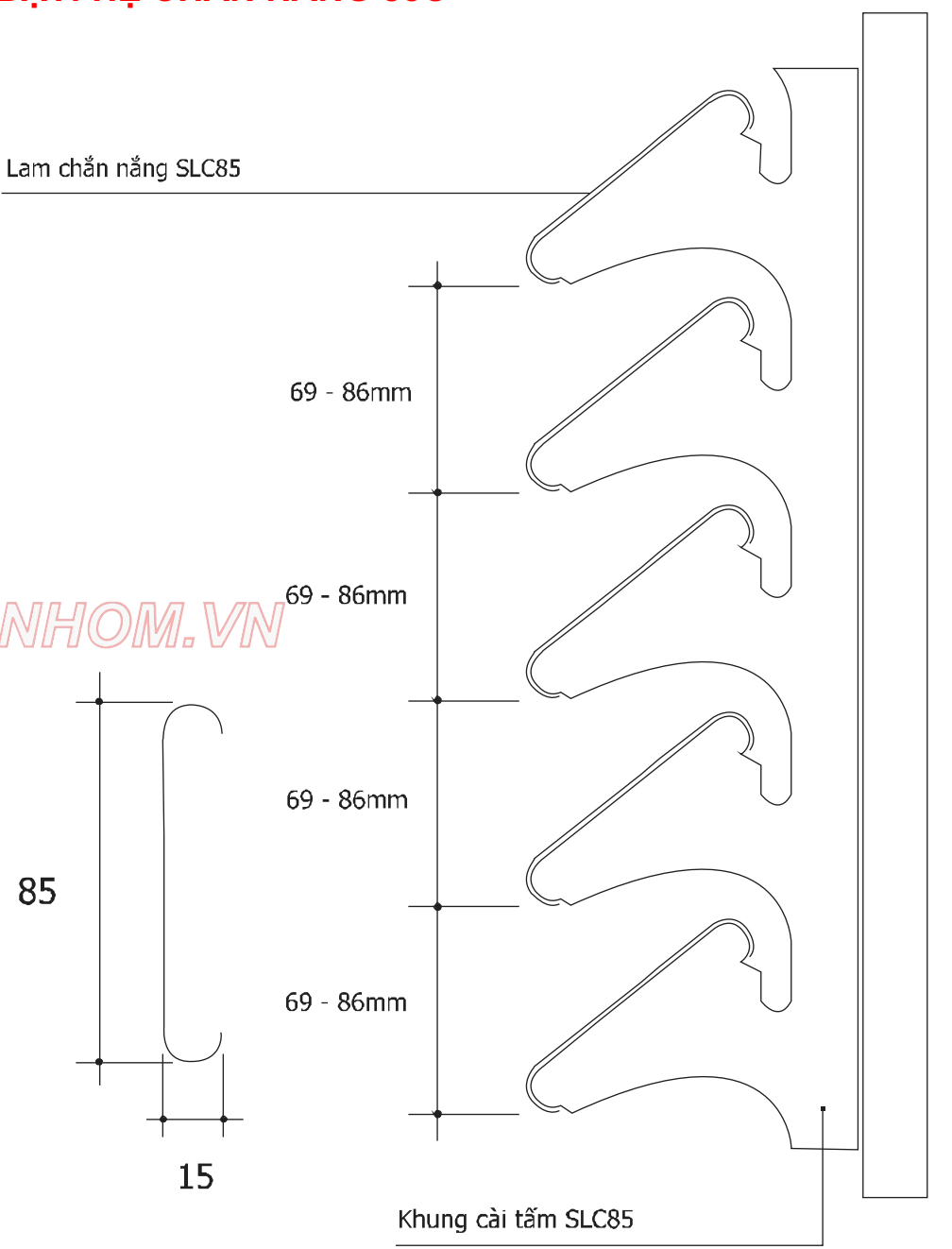

TAMOPNHOM.VN

LAM CHẮN NẮNG SLC85
Được làm từ nhôm hợp kim,
Bề mặt sơn phủ gia nhiệt
Chiều rộng: 85mm,
Chiều dài tối đa 6000mm
Chiều dày 0.6mm, 0.7mm
Khoảng cách giữa các tấm là 69mm - 86mm

KHUNG CÀI TẤM SLC85
Được làm từ thép mạ kẽm
Dài 2000mm
Khoảng cách giữa các khung: <1500mm

KT 16: CẤU TẠO LẮP ĐẶT: HỆ CHẮN NẮNG 132S

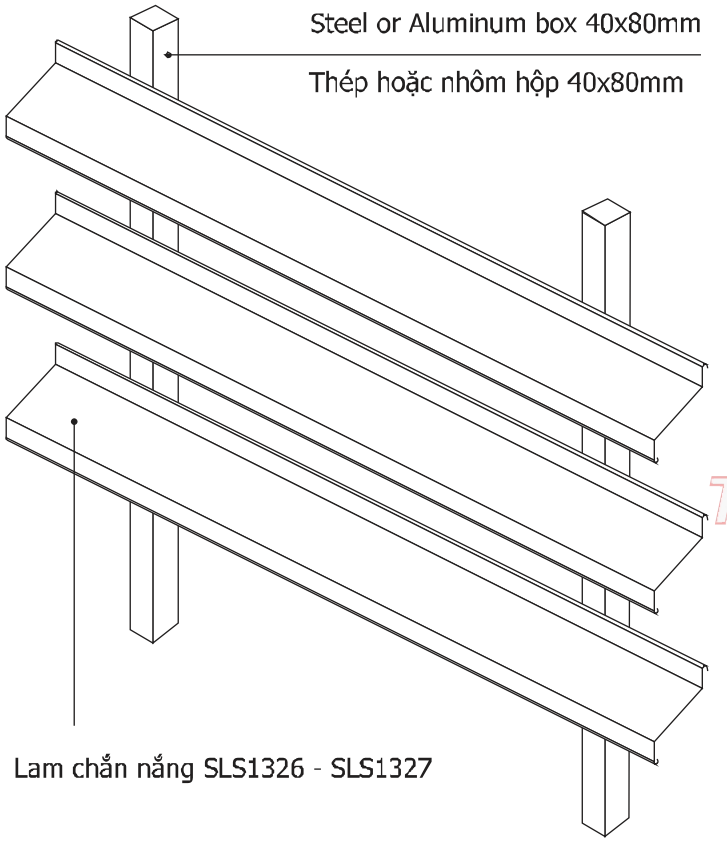

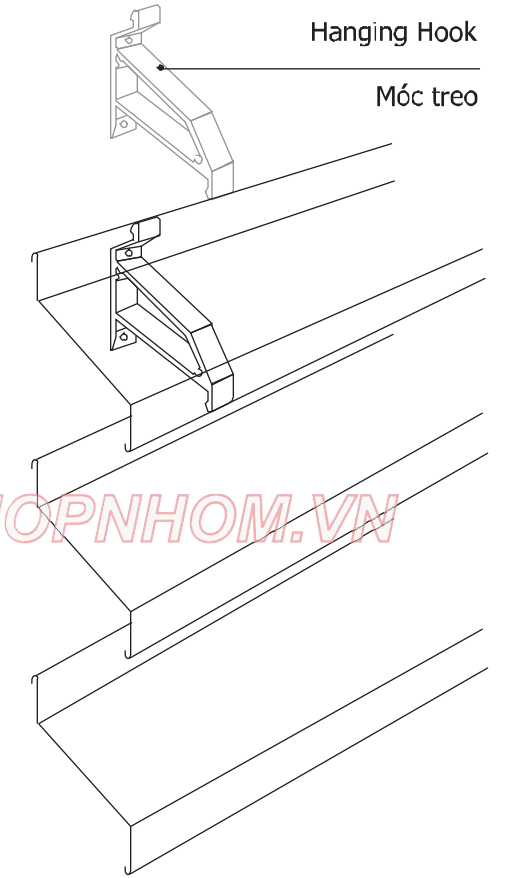

TAMOPNHOM.VN

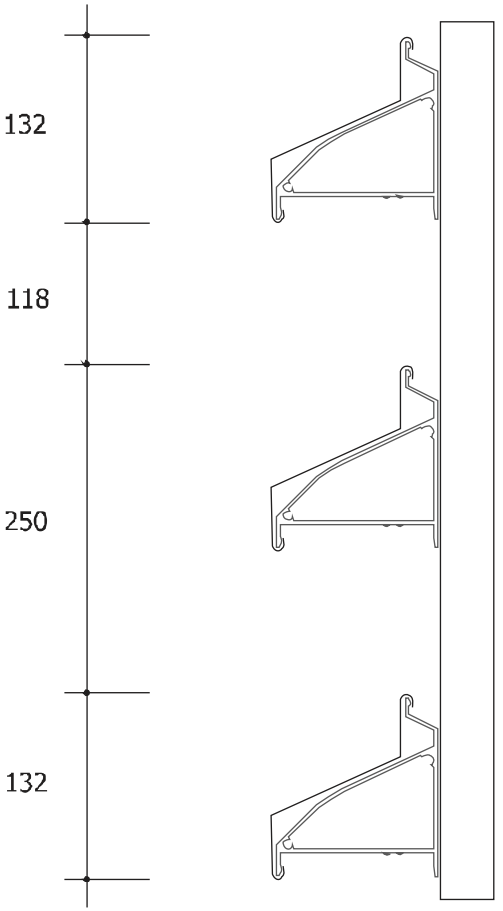

LAM CHẮN NẮNG SLS1326 - SLS1327
Được làm từ nhôm hợp kim
Chiều dài tối đa 6000mm
Chiều dày 0.6mm, 0.7mm
Bề mặt phủ sơn gia nhiệt màu ghi

MÓC TREO
Được làm từ nhôm hợp kim định hình
Khoảng cách chiều ngang giữa các móc treo < 1500mm
Khoảng cách chiều dọc giữa các móc treo có thể thay đổi theo yêu cầu

KHUNG THÉP HỘP HOẶC NHÔM HỘP
Dùng hộp 40x80x1.2mm, liên kết hàn hoặc tán ke nhôm thành hệ khung chắc chắn, Khoảng cách giữa các thanh dọc < 1500mm
Khoảng cách giữa các thanh ngang < 2000mm
Dùng bắt bản mã và nở sắt liên kết khung thép với tường.